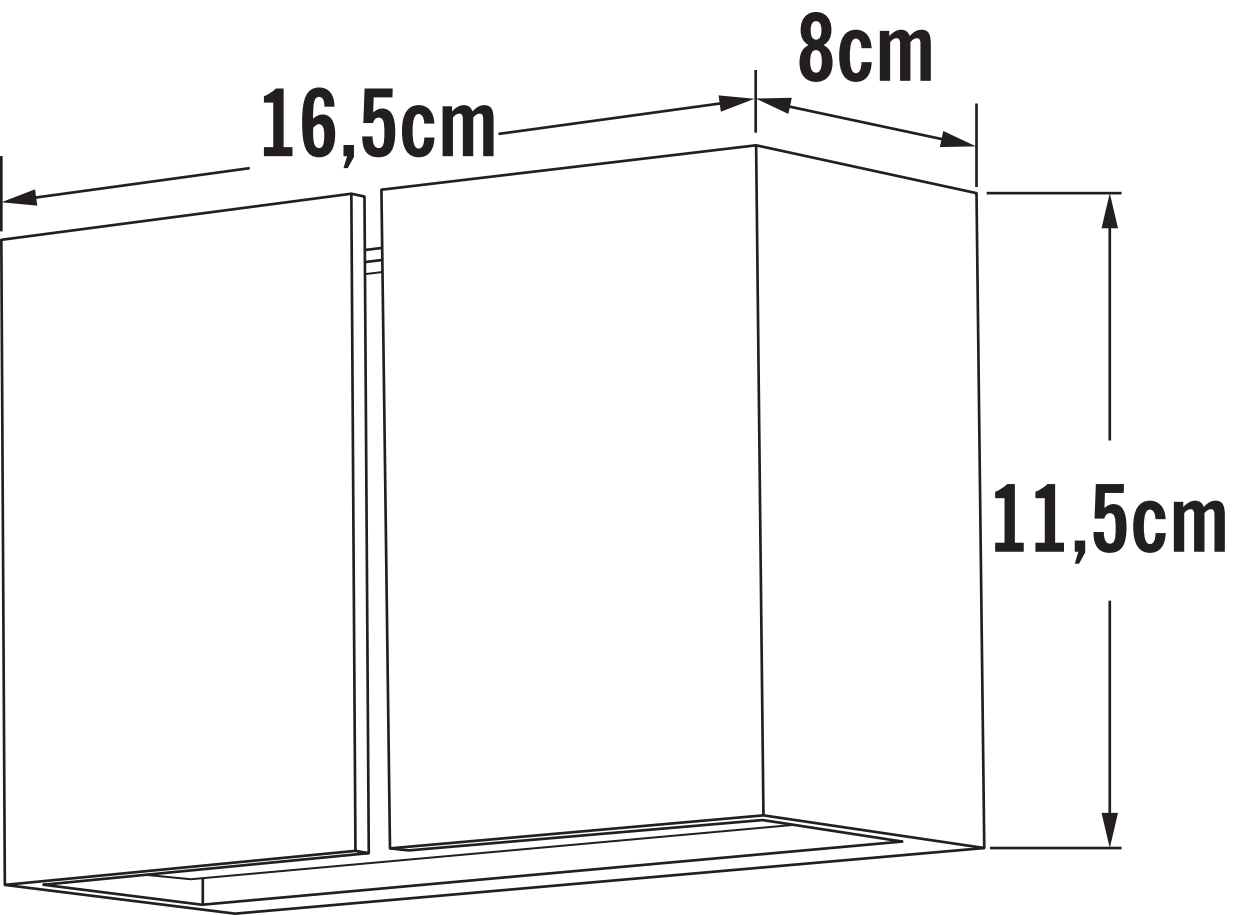
8cm
16,5cm
11,5cm