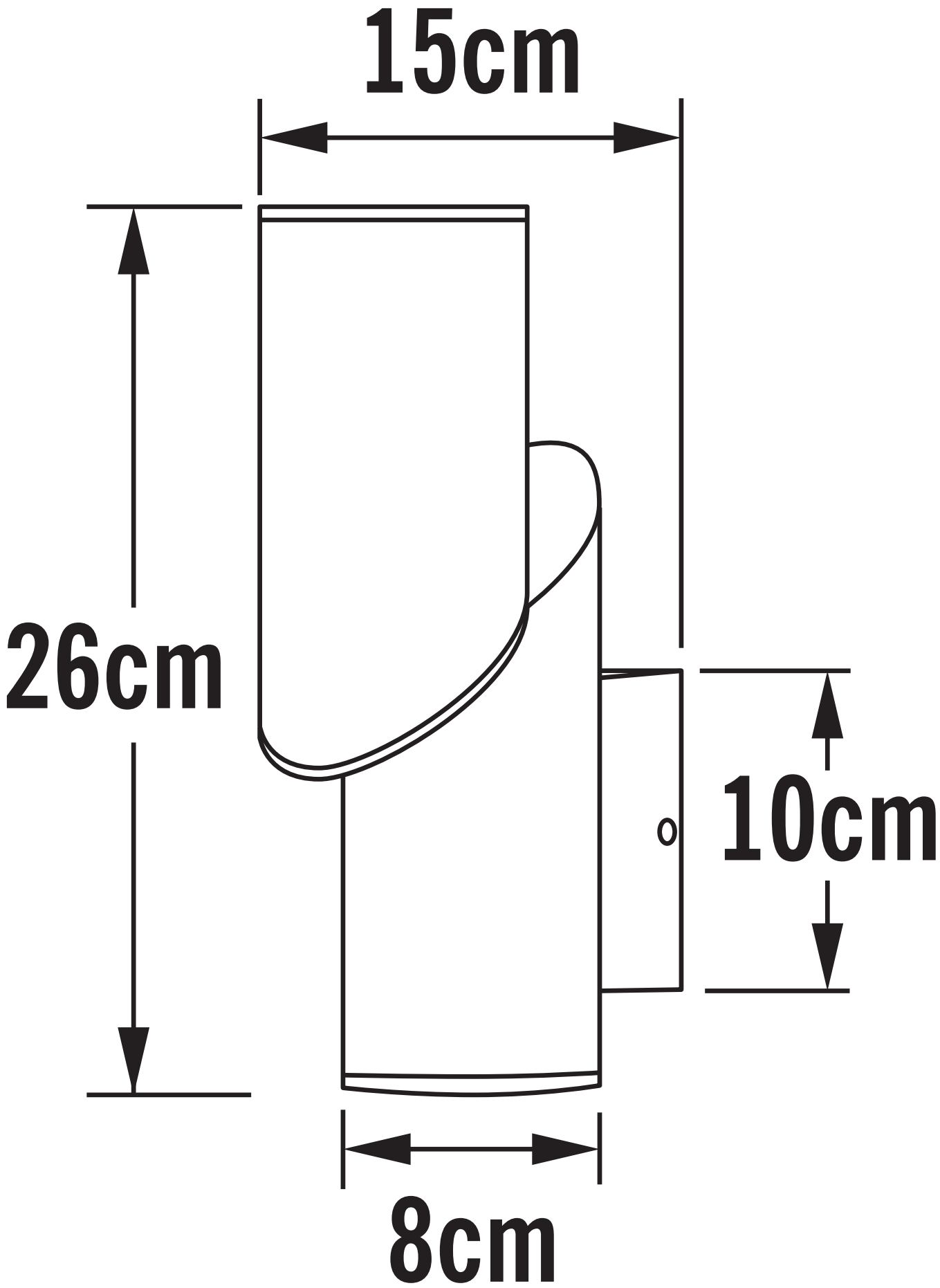
15cm
26cm
10cm
8cm