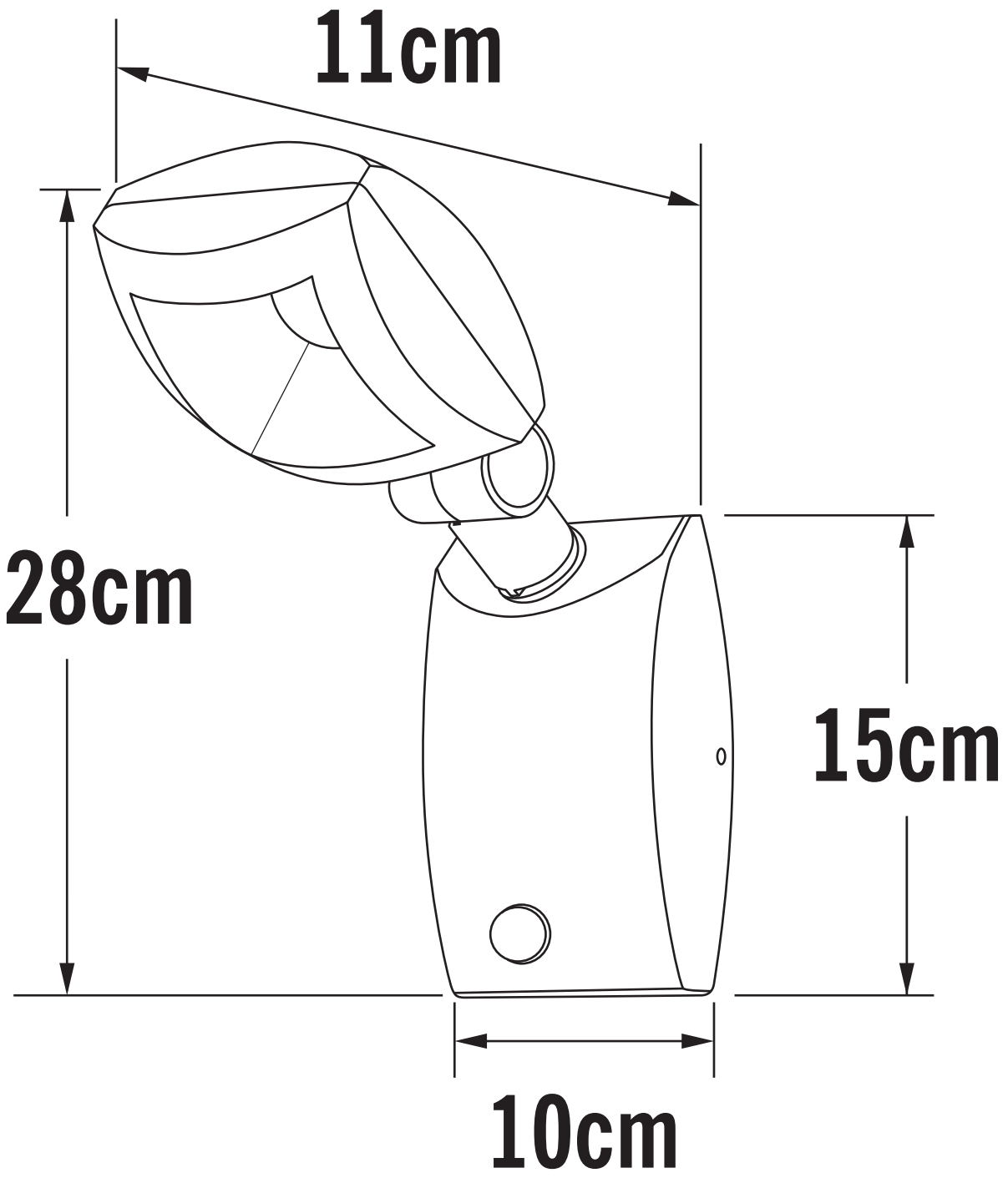
11cm
28cm
15cm
10cm