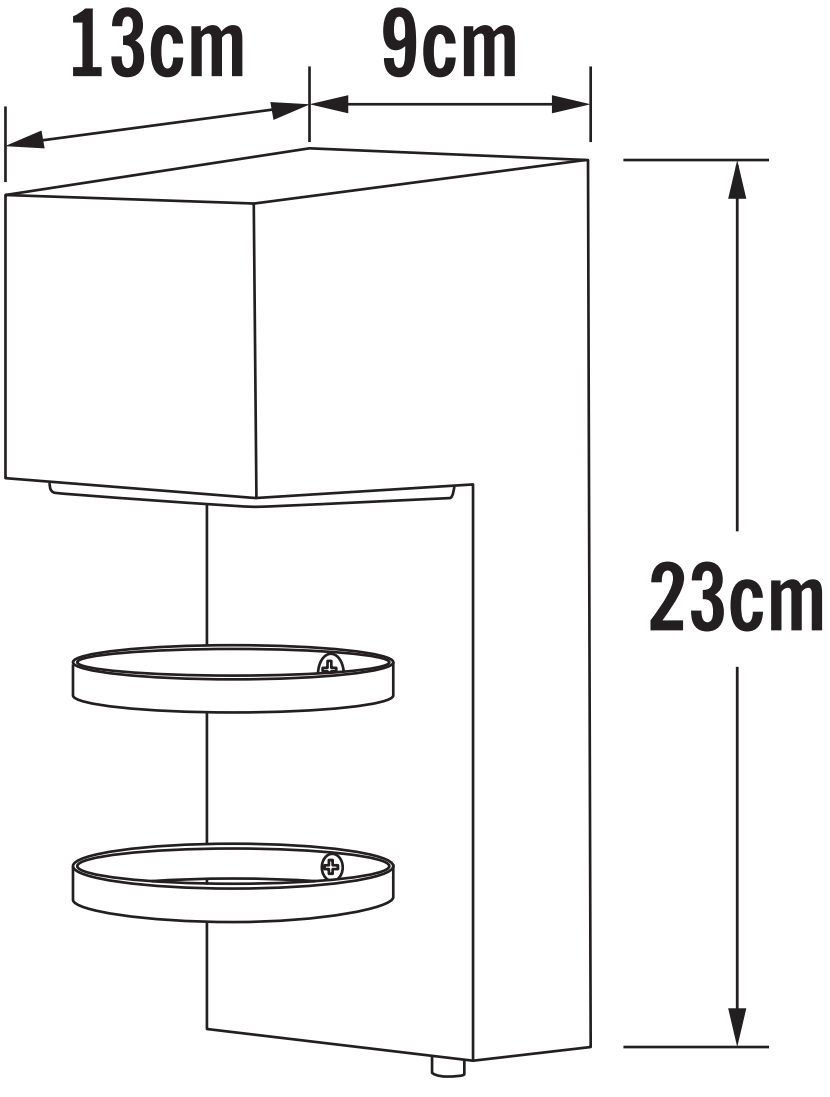
13cm
9cm
23cm